VAI TRÒ CỦA NGUYÊN LÝ HÌNH HIỆU TRONG VIỆC HIỂU ẨN DỤ
(Từ phối cảnh của Ngôn ngữ học tri nhận)

Dương Hữu Biên[1]

TÓM TẮT

Bài báo này nhằm mục đích giới thiệu Nguyên lý hình hiệu (còn được gọi là Nguyên lý phỏng hình) giúp hiểu nghĩa gián tiếp được các ẩn dụ ý niệm đưa ra như thế nào. Nó cũng là một cố gắng nhằm chứng minh rằng tại cấp độ ý niệm hóa, các ẩn dụ tạo ra cách dùng đảo ngược nguyên lý này.

Để đạt được những mục đích ấy, bài báo sẽ bắt đầu bằng việc giới thiệu Nguyên lý hình hiệu và các thành tố của nó: việc kết chuỗi hình hiệu, tính tương cận hình hiệu, lượng hình hiệu và cách thức chúng được hiện thực hóa trong các ẩn dụ. Việc giới thiệu sẽ được bổ sung bằng các khái niệm "tính phức tạp cấu trúc" và "tính phức tạp xử lý" với tư cách là những yếu tố rất quan trọng trong việc tiếp cận Nguyên lý hình hiệu, sau đó sẽ chuyển sang trình bày tính hình hiệu trong quan hệ với ngôn ngữ, và kết thúc bằng một điển cứu cụ thể.

Từ khóa: *ẩn dụ ý niệm, nguyên lý hình hiệu, kết chuỗi hình hiệu, tính tương cận hình hiệu, lượng hình hiệu, tính phức tạp cấu trúc, tính phức tạp xử lý.*

I. Mở đầu

Trong khoảng ba thập niên trở lại đây, việc quan tâm đến *ẩn dụ* và *hình hiệu* là một trong những tiêu điểm của các khuynh hướng ngôn ngữ học chức năng và tri nhận. Hầu hết các nhà ngôn ngữ học, khi xem xét ẩn dụ và tính hình hiệu, đều chia sẻ thừa nhận cơ bản cho rằng bản chất cấu trúc và cách dùng ngôn ngữ không phải là hoàn toàn võ đoán, mà trong nhiều trường hợp được thúc đẩy nhờ các quá trình tri nhận chung của việc suy luận tương suy. Tuy nhiên, vai trò của hình hiệu đối với ẩn dụ cũng như mối liên kết chặt chẽ giữa chúng chưa được giải thích một cách đầy đủ. Thậm chí những nghiên cứu ngôn ngữ học gần đây của họ, tuy đã đưa hình hiệu vào phạm vi phân tích, nhưng nhìn chung vẫn hoặc loại bỏ những vấn đề về ẩn dụ khỏi các nghiên cứu của mình [5] hoặc xử lý tình hình hiệu như một vấn đề phụ thuộc vào ẩn dụ [8].

Bài báo này giới thiệu và thảo luận vai trò của Nguyên lý hình hiệu trong việc hiểu các ẩn dụ. Nó sẽ tập trung vào ba chủ đề chính:

1) Nguyên lý hình hiệu và các thành tố của nó;

2) Mối quan hệ giữa hình hiệu với các ẩn dụ; và

[1] *Trường Đại học Đà Lạt*

3) Chứng minh vai trò của Nguyên lý hình hiệu và các thành tố của nó hoạt động và hành chức ra sao trong việc hiểu ẩn dụ thông qua một điển cứu cụ thể.

Trước hết, cần khẳng định rằng tính hình hiệu có mặt trong các ẩn dụ, nhất là các ẩn dụ ý niệm và trên thực tế các ẩn dụ làm thay đổi nó. Mặt khác, tính hình hiệu có thể dùng như một trong những cơ chế nằm đằng sau quá trình tạo lập ẩn dụ.

II. Vai trò của Nguyên lý hình hiệu trong việc hiểu ẩn dụ

II.1 Nguyên lý hình hiệu và các thành tố của nó

II.1.1 Nguyên lý hình hiệu: Phiên bản gốc

Năm 1996, trong công trình *Dẫn luận Ngôn ngữ học Tri nhận*, Ungerer & Schmidt [11] đưa ra *Nguyên lý hình hiệu* bằng việc liệt kê ba thành tố cấu thành nó như sau:

1. Việc kết chuỗi hình hiệu;

2. Tính tương cận hình hiệu; và

3. Lượng hình hiệu.

Việc kết chuỗi hình hiệu, theo quan niệm của họ, được hiểu là trật tự của các yếu tố ngôn ngữ tương ứng với chuỗi nối tiếp tự nhiên của các sự kiện (Ví dụ: *Thanh bước lên thềm, đặt va li lên chiếc trường kỉ rồi ngó đầu nhìn vào trong nhà* (Dưới bóng hoàng lan – Thạch Lam), nơi đó sự phân bố của các yếu tố ngôn ngữ phản ánh trật tự chính xác trong đó những sự kiện này xảy ra).

Tính tương cận hình hiệu chỉ rõ rằng các yếu tố có quan hệ gần gũi với nhau hơn thì chúng được đặt gần gũi cùng với nhau hơn.

Lượng hình hiệu nêu rõ rằng hình thức sẽ có quan yếu với tính toán về thông tin được cung cấp (Ví dụ: người ta có thể gọi ai đó là "kẻ thông minh" hoặc "sinh vật này có đầu óc máy tính điện tử"; do vậy, hình thức dài hơn thì nhiều thông tin xuất hiện hơn).

Tuy nhiên, Ungerer & Schmidt [11, tr. 253) lưu ý rằng "các từ cùng với các cấu trúc ngữ pháp được so sánh với các phạm trù và các mô hình tri nhận của thế giới hiện thực". Do vậy, họ đề xuất một phiên bản có bổ sung về Nguyên lý hình hiệu, ở đó *việc kết chuỗi hình hiệu* được dựa trên tính tương đồng giữa chuỗi nối tiếp của các biểu thức ngôn ngữ với chuỗi nối tiếp của các phạm trù sự kiện riêng. Hơn nữa, *tính tương cận hình hiệu* hành chức trên cơ sở khoảng cách tâm lý của các phạm trù tinh thần được liên hội. Ngoài ra, *lượng hình hiệu* nhấn mạnh thực tế là độ dài của một biểu thức ngôn ngữ tương ứng với tính phức tạp của mô hình tri nhận được gợi lên.

II.1.2 Nguyên lý hình hiệu: Phiên bản bổ sung

Vào năm 2004, trong một khảo cứu tri nhận về ngôn ngữ và ngôn ngữ học, Dirven & Verspoor [3] đưa ra phiên bản có bổ sung về Nguyên lý này. Họ sử dụng các thuật ngữ *trật tự chuỗi nối tiếp*, *khoảng cách* và *lượng* như là các thành tố của Nguyên lý hình hiệu. Với họ, trật tự chuỗi nối tiếp nhấn mạnh trật tự tuyến tính của các yếu tố trong một kết cấu ngôn ngữ (Ví dụ: xem dẫn chứng của Thạch Lam đã dẫn ở trên, ở đó không chỉ là nêu bật trật tự các yếu tố trong phạm vi một tiểu cú, mà trật

tự tuyến tính của các tiểu cú còn được xác định nhờ trật tự chuỗi nối tiếp). Chính sự phụ thuộc ý niệm là nhân tố quyết định về tính tương cận của các yếu tố cụ thể trong một kết cấu ngôn ngữ. Điều này có nghĩa rằng các khái niệm của những yếu tố cụ thể chung hơn, thì khoảng cách giữa chúng trong một kết cấu ngôn ngữ ngắn hơn. Và, như Dirven & Verspoor [3] thừa nhận, điều này đặc biệt rõ ràng với các danh từ đòi hỏi hoặc các động từ số ít hoặc các động từ số nhiều, hay như chứng minh của Wierzbicka (dẫn theo [6]) về sự đối lập phạm trù ngữ pháp của các danh từ *oats* và *wheat* của tiếng Anh. Yếu tố cuối cùng của họ - yếu tố lượng – giống với ý tưởng của Ungerer & Schmidt [11], liên kết hình thức với nghĩa được diễn đạt: ấy là hình thức nhiều thì diễn đạt nghĩa nhiều, còn hình thức ít thì diễn đạt nghĩa ít [(1)].

Ngoài ra, Langacker [9] nêu quan hệ hình hiệu với ý niệm về động lực học. Ông chỉ rõ rằng động lực học, hay đúng ra là sự ý niệm hóa năng động, ảnh hưởng cách thức chúng ta đạt được những khái niệm/ý tưởng nhất định, vì những khái niệm này là không độc lập và cần phải được phân tích theo một trật tự cho sẵn. Kết quả là những khái niệm này đạt được về phương diện ý niệm/tinh thần theo một trật tự cho sẵn và chúng ta thừa nhận chúng xảy ra một cách chính xác theo trật tự này. Ông đề xuất các lược đồ sau đây [9, tr. 94]:

(1)

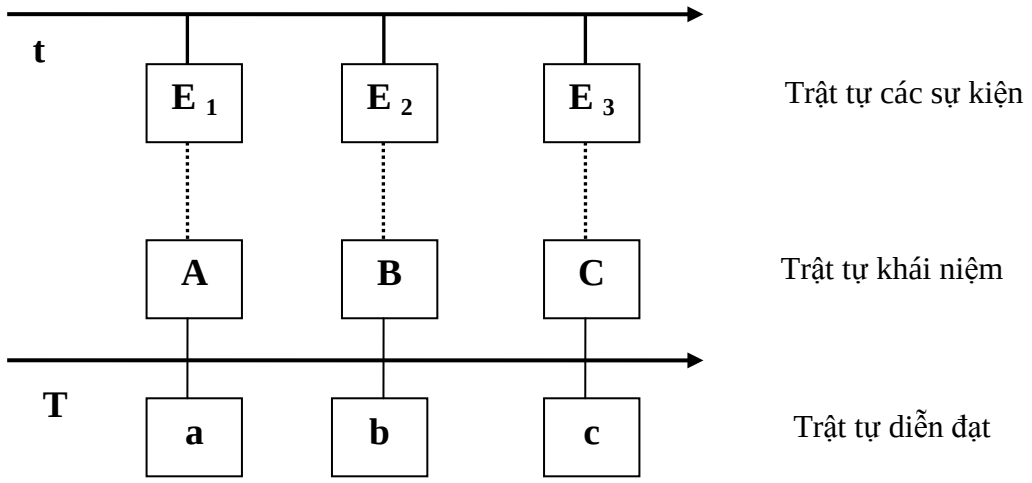

(2)

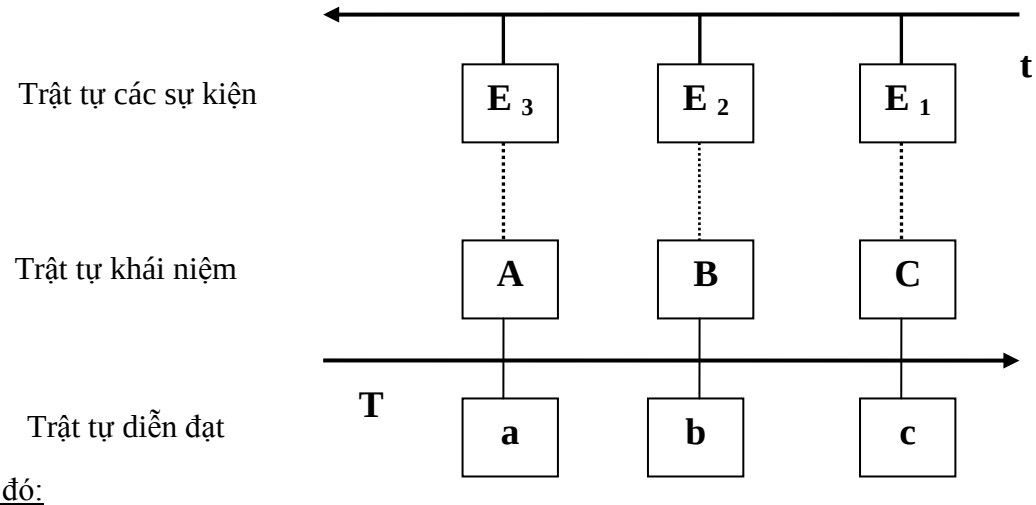

Trong đó:

- Các ký hiệu a, b, c là các từ/các biểu thức cấu thành nên một kết cấu nhất định và chúng là những yếu tố âm vị học;

- A, B, C lần lượt thay thế cho các nghĩa của từng thành tố trong các thành tố này, và nhìn chung là những ý niệm hóa được gợi lên nhờ sự biểu hiện âm vị học;

- Trong khi đó, E_1, E_2, E_3 biểu hiện các sự kiện thực tế được đánh dấu bằng các yếu tố âm vị học.

Các lược đồ trên đây cho thấy rằng khi trật tự của các yếu tố trong kết cấu tương hợp với trật tự của các yếu tố khái niệm, chúng ta có thể xử lý thông tin một cách thành công và với một nỗ lực nhỏ nhất. Đương nhiên, trật tự của các yếu tố ý niệm sẽ tương hợp với trật tự thực tế của các sự kiện [như (1) cho thấy]. Vả lại, Langacker còn chỉ rõ rằng vì những quy tắc dụng học nhất định, trật tự này có thể được đảo ngược và vẫn hiểu được, mặc dù chiến lược sẽ khó hơn và phức tạp hơn nhiều [như (2) cho thấy]. Ông gọi hiện tượng này là "phản- hình hiệu" [9, tr. 96), nó đòi hỏi quá trình "tái ý niệm hóa", nghĩa là người tiếp nhận cần phải tái kết cấu đường hướng của các sự kiện.

Trong khi đó, Croft & Cruse [2, tr. 175] chỉ rõ rằng trong khi tiếp cận Nguyên lý hình hiệu, người ta tuân theo hai đường hướng: *tính phức tạp cấu trúc*, được hiểu là số lượng của các thành tố cơ sở và những liên kết qua lại của chúng, và *tính phức tạp xử lý*, được hiểu là nỗ lực tri nhận có liên quan. Ngoài ra, Croft & Cruse [2, tr. 194] còn lưu ý rằng ẩn dụ - với tư cách là một trường hợp của ngôn ngữ hình tượng - "là kết quả của một quá trình đặc biệt cho việc đạt tới hoặc việc hiểu một nghĩa". Do vậy, họ không mất công xử lý ẩn dụ như một hiện tượng ổn định có một mức độ ý niệm hóa nhất định (bất chấp nó là kiểu ẩn dụ gì), mà họ coi nó như một quá trình năng động, tích cực của cách tạo nghĩa.

Tuy nhiên, Lakoff & Johnson [8] cung cấp chứng cứ cho thấy rằng các ẩn dụ ý niệm là một vấn đề của việc ánh xạ ý niệm giữa hai lĩnh vực ngữ nghĩa, mà họ gọi chúng lần lượt là *lĩnh vực nguồn* và *lĩnh vực đích*, hơn là chỉ một hiện tượng ngôn ngữ. Định nghĩa của họ về ẩn dụ phát biểu rằng "ẩn dụ là việc hiểu khái niệm này trên cơ sở của khái niệm khác" [8, tr. 5]. Theo quan niệm của họ, việc suy luận và việc ánh xạ ẩn dụ như thế không chỉ tổ chức nên tư duy ý niệm của chúng ta về lĩnh vực đích mà còn hiện diện trong tư duy và ngôn ngữ thường ngày.

Ngoài ra, Croft & Cruse [2, tr. 196] còn biểu lộ hai kiểu tương ứng trong các ánh xạ ý niệm: *tương ứng tri thức* và *tương ứng bản thể*. Những tương ứng tri thức nêu bật các mối quan hệ giữa những yếu tố trong lĩnh vực nguồn và các quan hệ giữa những yếu tố trong lĩnh vực đích, trong khi những tương ứng bản thể tồn tại giữa các yếu tố của lĩnh vực này và các yếu tố của lĩnh vực khác(2).

II.2 Mối quan hệ giữa hình hiệu với các ẩn dụ

Việc thảo luận mối quan hệ giữa hình hiệu với các ẩn dụ sẽ được bắt đầu bằng

định nghĩa về *hình hiệu*. Nhìn chung, một hình hiệu được dựa trên *tính tương đồng* (similarity), điều ấy có nghĩa rằng việc hiểu các hình hiệu đòi hỏi sự tri nhận về tính tương đồng [11, 3]. Từ điểm nhìn ngôn ngữ học, một hình hiệu được dựa trên tính tương đồng giữa hình thức và nghĩa, và như Wierzbicka (dẫn theo [10, tr. 60]) đã chỉ rõ, trong tiếng Anh, ý niệm về tính tương đồng được diễn đạt bằng các từ "*like*, *how* hoặc *as*". Trong khi đó, Tabakowska [10, tr. 60] nhận xét một cách thuyết phục hơn nhiều:

> Trong khi tính đồng nhất tuyệt đối vẫn còn là một kết cấu mang tính giả thuyết, thì chỉ một số thuộc tính so sánh được của các đối tượng lại được lĩnh hội như là sự chồng chéo: tính tương đồng được định nghĩa là "tính đồng nhất bằng sự lưu tâm đến một lượng các đặc trưng".

Theo cách nói của Croft [1, tr. 102], "trực giác nằm đằng sau hình hiệu là ở chỗ cấu trúc của ngôn ngữ phản ánh theo cách thức nào đó cấu trúc của kinh nghiệm". Ý tưởng này có gốc rễ sâu xa từ luận điểm của Peirce. Peirce thừa nhận rằng "cấu trúc của ngôn ngữ giống với cấu trúc của thế giới, do vậy sự phân bố của các yếu tố ngôn ngữ phản ánh những tương đồng cấu trúc của thế giới" (dẫn theo [11, tr. 251]). Do vậy, chính sự tri giác về mối quan hệ giữa một số hình ảnh hoặc các đơn vị hình thức được sử dụng như những cái nền cho việc hiểu một hình hiệu.

Tuy nhiên, theo Tabakowska [10, tr. 61], Peirce đưa ra khái niệm "các hình hiệu thứ cấp" (hypoicons), đôi khi được gọi là "những biểu hiện hình hiệu", trong số đó ông bao gồm cả ẩn dụ. Định nghĩa của ông liên kết các ý tưởng đang bàn có liên quan đến việc hiểu các ký hiệu (hoặc các kết cấu ngữ pháp hoặc các văn bản và các diễn ngôn) được phức thể từ các yếu tố đơn giản "đạt được và chia sẻ về phương diện tập thể những phẩm chất hình hiệu" [10, tr. 62]. Do vậy, Peirce và Tabakowska đề xuất rằng ẩn dụ, về chỉnh thể, hình như gợi lên và tạo ra một hình ảnh nhất quán mà trong hình thức cuối cùng của nó được thừa nhận như một hình hiệu.

Từ những nhận định trên, cho phép chúng ta nghĩ rằng hình hiệu là một yếu tố mang tính động cơ ảnh hưởng phần nào đến quá trình tạo lập ẩn dụ. Bởi thế, có thể đề xuất rằng các ẩn dụ vận dụng hình hiệu và các quan hệ hình hiệu được bộc lộ trong chúng là đặc tính được đề cập trong Nguyên lý hình hiệu.

II.3 Điển cứu

Để hiểu rõ mối quan hệ giữa hình hiệu với các ẩn dụ, hay đúng ra là các thành tố vừa nêu của Nguyên lý hình hiệu hoạt động trong các ẩn dụ ra sao, chúng ta hãy lấy câu ngạn ngữ nổi tiếng *Eyes are the window to the soul (Đôi mắt là cửa sổ tâm hồn)* làm điển cứu.

Theo Nguyên lý hình hiệu, thành tố thứ nhất là *việc kết chuỗi hình hiệu/trật tự chuỗi nối tiếp*, nơi đó chuỗi nối tiếp của các đơn vị ngôn ngữ gợi lên chuỗi nối tiếp của các phạm trù tri nhận riêng [11]. Ở đây, hai câu hỏi nảy sinh trực tiếp là: Chuỗi nối tiếp là gì? Các phạm trù này là gì? Để trả lời những câu hỏi này, chúng ta hãy phân tích câu ngạn ngữ vừa nêu theo các thông số của Nguyên lý hình hiệu:

Eyes are the window to the soul (Đôi mắt là cửa sổ tâm hồn)(3)

<u>Chuỗi nối tiếp:</u> S → NP VP PP(4)

(Chuỗi nối tiếp các yếu tố trong cú pháp tiếng Anh cho các câu trần thuật)

NP → art. N : ***eyes***

VP → V NP

VP → V : ***are***

NP → art. N : ***the window***

PP → pre. art. N : ***to the soul***

Như chúng ta thấy, chuỗi nối tiếp của các đơn vị ngôn ngữ trong ngạn ngữ này tuân theo các quy tắc cú pháp tiếng Anh cho các câu trần thuật. Vả lại, trật tự của các yếu tố ngôn ngữ chi phối trật tự của các phạm trù tri nhận được hoạt hóa trong tư duy. Trong trường hợp này, trật tự sẽ là:

1) phạm trù ***eyes***

2) phạm trù động từ "to be": ***are***

3) phạm trù ***window***

4) phạm trù ***soul***

Bởi vậy, như phân tích ở trên cho thấy, những câu trả lời cho các câu hỏi về chuỗi nối tiếp và các phạm trù hình như đã rõ ràng và không đặt ra bất kỳ khó khăn nào (nhất là trên cơ sở hoặc *tính phức tạp cấu trúc* hoặc *tính phức tạp xử lý*). Vả lại, việc kết chuỗi hình hiệu/trật tự chuỗi nối tiếp không biểu lộ nhiều về ẩn dụ và đó là lý do để giải thích tại sao nó lại quan trọng thứ yếu đối với quá trình ẩn dụ hóa.

Yếu tố tiếp theo là *tính tương cận hình hiệu*, được hiểu là khoảng cách tâm lý của các đối tượng được liên hội [11]. Nói cách khác, vấn đề này liên quan đến khoảng cách của các khái niệm tham gia vào việc tạo lập một ẩn dụ.

• Các khái niệm sẽ là như sau:

* *eyes*: cơ quan cho phép cơ thể nhìn;

* *are*: "là"; một dạng thức của động từ *(to) be*, diễn đạt quan hệ;

* *window*: cửa ở lưng chừng tường, vách, để lấy ánh sáng và làm thoáng khí;

* *soul*: ý nghĩ và tình cảm, làm thành đời sống nội tâm, thế giới bên trong của con người.

• Khoảng cách tâm lý giữa các khái niệm cụ thể là:

* *eyes* và *are*: xa cách (vì quan hệ không phải là một khái niệm điển hình của các danh từ);

* *are* và *soul*: hoàn toàn gần gũi (vì tâm hồn là một phần cố hữu của cơ thể);

* *window* và *eyes*: hoàn toàn gần gũi (vì mắt là một phần cố hữu của cơ thể, giống như cửa sổ là phần cố hữu của ngôi nhà);

* *eyes* và *soul*: xa cách (vì tâm hồn không phải là một sinh vật sống và do vậy nó không thể có mắt).

Dễ dàng nhận thấy rằng ẩn dụ hóa xảy ra nơi các khái niệm cách xa về mặt tâm lý, và bởi vậy, có thể biện hộ được để thừa nhận rằng các ẩn dụ vi phạm Nguyên lý hình hiệu nếu xét ở khía cạnh tính tương cận hình hiệu. Nhưng trên thực tế, các ẩn dụ dường như làm cách dùng Nguyên lý hình hiệu bị đảo ngược, nó có thể được lập thức như sau:

"Trong một ẩn dụ, các yếu tố cách xa về mặt tâm lý được đặt cùng nhau".

Cho nên chúng ta có thể nói rằng các ẩn dụ làm thay đổi Nguyên lý hình hiệu nếu xét ở khía cạnh tính tương cận hình hiệu.

Tuy nhiên, chúng tôi nghĩ rằng tính tương cận hình hiệu này hiện diện tại cấp độ của những tương ứng tri thức trong việc ánh xạ tri thức. Có thể hình dung điều này qua lược đồ sau:

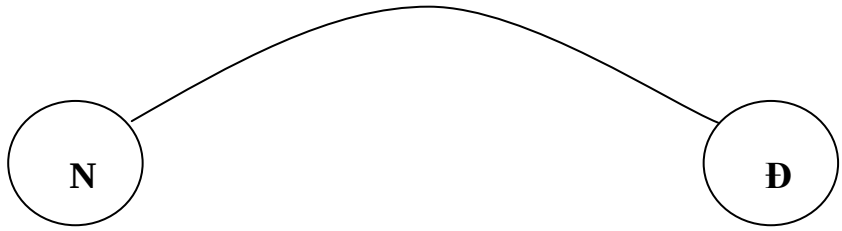

Lĩnh vực nguồn (N)
cơ thể người – đôi mắt:
những khái niệm gần gũi

Lĩnh vực đích (Đ)
nhà – cửa sổ:
những khái niệm gần gũi

Những tương ứng tri thức được biểu lộ trong liên kết này đề xuất rằng "cửa sổ đối với tâm hồn giống như đôi mắt đối với cơ thể". Trong khi suy xét cấp độ tri thức của việc ánh xạ ẩn dụ giữa các lĩnh vực tại đó tính tương cận hình hiệu hiện diện, sự thừa nhận là ở chỗ Nguyên lý hình hiệu bị loại bỏ trong các ẩn dụ dường như chỉ là nhất thời.

Cuối cùng, *lượng/lượng hình hiệu* (độ dài của biểu thức ngôn ngữ tương ứng với tính phức tạp của mô hình được gợi lên [11]) cũng tìm thấy sự ứng dụng của nó trong các ẩn dụ. Như định nghĩa về thành tố này đã đề xuất, một biểu thức ngắn có thể gợi lên một mô hình tri nhận tương đối đơn giản (Ví dụ: *Ngôi nhà ở trên đồi*); ngược lại, một biểu thức dài hơn có thể gợi lên một mô hình tương đối phức tạp (Ví dụ: *Ngôi nhà ở trên đồi có nhiều cửa sổ trông ra biển*).

Tuy nhiên, chúng tôi cho rằng trong các ẩn dụ cũng có thể có những kết hợp khác nữa. Ít ra có hai kết hợp là khả hữu. Thứ nhất, một biểu thức đơn giản có thể gợi lên một mô hình tri nhận tương đối phức tạp (Ví dụ: *chạy án*). Thứ hai, một thông điệp dài (một biểu thức phức tạp) có thể gợi lên một mô hình tri nhận tương đối đơn giản (Ví dụ: một miêu tả văn chương dài hơi về một đối tượng đơn giản kiểu như một quả cam

hay một cuốn sách). Điều này cho thấy rằng các ẩn dụ lập thức lại thành tố *lượng hình hiệu*, trong khi tính đến hai khả năng khác không hiện diện trong phiên bản cơ bản của nó.

III. Kết luận

Từ tất cả những điều đã suy xét, rõ ràng có một mối quan hệ giữa các ẩn dụ với hình hiệu, mặc dù mối quan hệ này có thể không dễ thấy tại cấp độ cơ bản hay khái quát. Hơn nữa, các thành tố của Nguyên lý hình hiệu lại ảnh hưởng không giống nhau trong các ẩn dụ (đặc biệt trong trường hợp *tính tương cận hình hiệu* và *lượng hình hiệu*). Về chỉnh thể, tính tương cận hình hiệu hiện diện tại cấp độ của những tương ứng tri thức trong các ẩn dụ, và điều này đòi hỏi Nguyên lý hình hiệu phải được lập thức lại. Khi được xem xét gắn với thành tố lượng hình hiệu, các ẩn dụ đề xuất một phương diện bổ sung thành tố này, nó cũng khơi gợi sự cần thiết cho cách tái lập thức khác về Nguyên lý hình hiệu.

Tóm lại, bài báo này là một cố gắng nhằm tìm kiếm những nét quy tắc nhất định liên kết các ẩn dụ với hình hiệu thông qua Nguyên lý hình hiệu. Tuy nhiên, kết luận không phải là ở chỗ tính hình hiệu có mặt khắp nơi trong các ẩn dụ, mà đúng ra là nó cung cấp một phương tiện hữu ích cho sự sáng tạo và phân tích nghĩa gián tiếp của các ẩn dụ.

Bên cạnh đó, bài báo này cũng cố gắng làm rõ mối quan hệ của hình hiệu và ẩn dụ trong bối cảnh của ngôn ngữ học tri nhận. Theo các thuật ngữ tri nhận và ký hiệu học, các hình hiệu và các ẩn dụ chia sẻ một thuộc tính chung của quan hệ biểu nghĩa, ấy là "có động cơ" theo tính tương đồng. Cho dù các thứ được kết nối là các đối tượng cụ thể, các cấu trúc hình thức, các thuộc tính quan hệ hay những khái niệm trừu tượng, thì việc kết nối các thứ theo tính tương đồng là một trong những thao tác cơ bản của tư duy con người. Việc làm rõ liên kết hình hiệu-ẩn dụ sẽ làm vững mạnh thêm những cách tiếp cận tri nhận, do vậy mà cung cấp một cách giải thích mang tính liên kết và có tích hợp hơn về các hiện tượng ngôn ngữ khác nhau, bao gồm cấu tạo từ, trật tự từ, ngữ pháp hóa, biến đổi nghĩa, diễn ngôn thơ ca, các ngôn ngữ dấu hiệu và các hệ thống chữ viết… với tư cách là những biểu hiện của liên kết hình hiệu-ẩn dụ. Đơn cử, các văn bản thơ ca, giống như các ngôn ngữ dấu hiệu và các hệ thống chữ viết ghi từ, là đặc biệt phù hợp với cách giải thích này. Vì trong diễn ngôn thơ ca, theo Jakobson & Waugh [7], liên kết hình hiệu-ẩn dụ được đưa lên làm tiền cảnh hơn là bị đẩy lui vào hậu cảnh như trong diễn ngôn khẩu ngữ thông thường.

Chú thích

(1) Cũng xin lưu ý là cùng một câu, ví dụ: *Chúng tôi sống trong một ngôi nhà lớn*, nếu chúng ta nói hay viết khác với thông thường, chẳng hạn như kéo dài âm tiết *lớn* khi nói, hay viết từ *lớn* dài ra, kiểu như *lớớớớn* (tức hình thức nhiều hơn), thì nó diễn đạt ý tưởng hình hiệu về một ngôi nhà cực lớn. Trên phương diện dụng học, điều này cũng hoàn toàn phù hợp, cho dù có thể tạo ra những nghĩa hàm ẩn đối lập hoàn toàn với nghĩa

hiển ngôn. Ví dụ, khi phát âm (hay viết) âm tiết *nhỉ* trong phát ngôn *Đẹp nhỉ* dài ra, có thể tạo ra nghĩa hàm ẩn là chê bên cạnh nghĩa câu chữ của nó. Dẫu như vậy thì cũng thỏa mãn được nguyên tắc: hình thức nhiều thì nghĩa nhiều.

(2) Câu hỏi được đặt ra ở đây là những tương ứng tri thức này là gì và chúng khác hoặc giống với hoán dụ như thế nào? Thiết nghĩ vấn đề này đòi hỏi những suy xét tách biệt và một bài viết riêng biệt, do vậy chúng tôi sẽ không khảo sát ý tưởng này ở đây.

(3) Để định nghĩa đôi mắt, thiết nghĩ chẳng có câu nào hay bằng: "Đôi mắt là cửa sổ của tâm hồn". Câu danh ngôn bất hủ này được lưu truyền từ lâu, bắt nguồn từ câu nói của hiền triết, đồng thời cũng là chính trị gia lỗi lạc và nhà hùng biện kiệt xuất của La Mã - Marcus Tullius Cicero (106-43 trước CN): "The face is a picture of the mind as the eyes are its interpreter" (Khuôn mặt là chân dung của tâm hồn trong khi đôi mắt là kẻ thuyết minh của nó).

(4) Để cho đơn giản, chúng tôi phân tích chuỗi nối tiếp này theo phong cách của Ngữ pháp sản sinh-cải biến.

TÀI LIỆU THAM KHẢO

[1] Croft, W (2003) *Typology and universals.* 2d ed. Cambridge: Cambridge University Press.

[2] Croft, W. & D.A. Cruse (2005) *Cognitive linguistics*. Cambridge: Cambridge University Press.

[3] Dirven, R. & M. Verspoor (2004) *Cognitive Exploration of Language and Linguistics*. Amsterdam/Philadelphia: John Benjamins Publishing Company.

[4] Górska, E. & G. Radden (eds.) (2005) *Metonymy-metaphor Collage*. Warsaw: Warsaw University Press.

[5] Haiman, John (ed.) (1985) *Iconicity in Syntax*. Amsterdam: John Benjamins.

[6] Nguyễn Văn Hiệp (2002) "An experiment of investigating syntactic behavior of Nouns and Verbs in Vietnamese in terms of Iconicity". *Journal of Science*, VNU, No 1.

[7] Jakobson, R & Linda R. Waugh (1979) *The Sound Shape of Language*. Bloomington, IN: Indiana University Press.

[8] Lakoff, G. & M. Johnson (1980) *Metaphors We Live By*. Chicago: University of Chicago Press.

[9] Langacker, R.W (2005) *Lectures in Cognitive Linguistics*. Lublin: Wydawnictwo UMCS.

[10] Tabakowska, E (2005) "Similarity as motivation: Metonymy-iconicity-

metaphor". Trong: [4].

Ungerer, F. & H.-J. Schmidt (1996) *An Introduction to Cognitive Linguistics*. Oxford: Oxford University Press.

SUMMARY

THE ROLE OF ICONIC PRINCIPLE IN UNDERSTANDING METAPHORS

(From the perspective of Cognitive Linguistics)

Duong Huu Bien[1]

Key words: *conceptual metaphors, iconic principle, iconic sequencing, iconic proximity, iconic quantity, structural complexity, processing complexity.*

This paper aims to show how the iconic principle helps in understanding indirect meaning introduced by conceptual metaphors. It will be an attempt to prove that at a conceptual level metaphors make use of "the reversed iconic principle".

The discussion will begin by focusing on the idea of an icon in relation to language. It will then move on to the principle of iconicity and its components: iconic sequencing, iconic proximity, iconic quantity and how they are realized in metaphors. The presentation will be complemented with such notions as "structural complexity" and "processing complexity" as elements crucial for approaching the iconic principle.

[1] *University of DaLat*